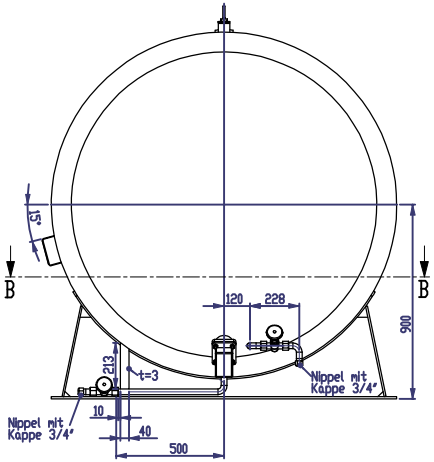

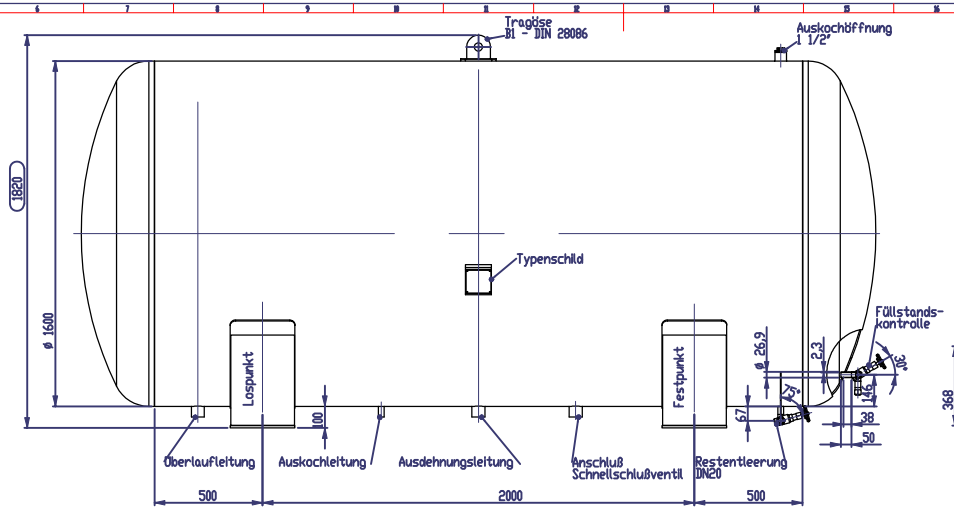

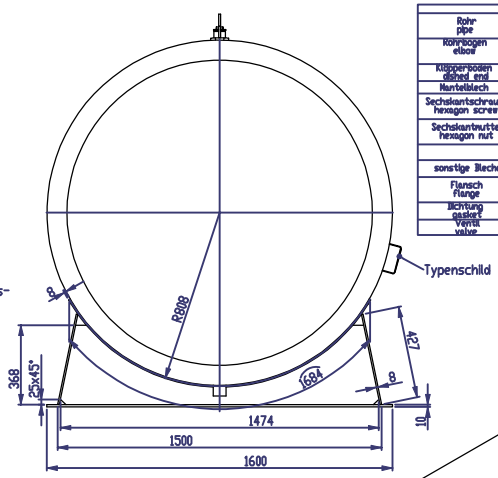

Stückliste / list of parts					
Rohr pipe	DIN 2448 DIN 2458	P235GH	EN 10216-2 EN 10217-2	3.1	V4 TRD 105
Kniebogen elbow	DIN 2605	P235GH	EN 10216-2 EN 10217-2	3.1	
Klöpperboden dished end	DIN 28011	P265GH		3.1	
Mantelblech	DIN 1543	P265GH		3.1	
Sechskantschraube hexagon screw	DIN EN 24017	5.6			V7 TRD 105
Sechskantmutter hexagon nut	DIN EN 24032	5			V7 TRD 105
sonstige Bleche	DIN 1543	S235JR	EN 10025		
Flansch flange	DIN 2633	C 22.8	VD TÜV BL 350	3.1	V9 TRD 107
Dichtung gasket	DIN 2690	Klinger Graphit PBM			
Ventil valve					

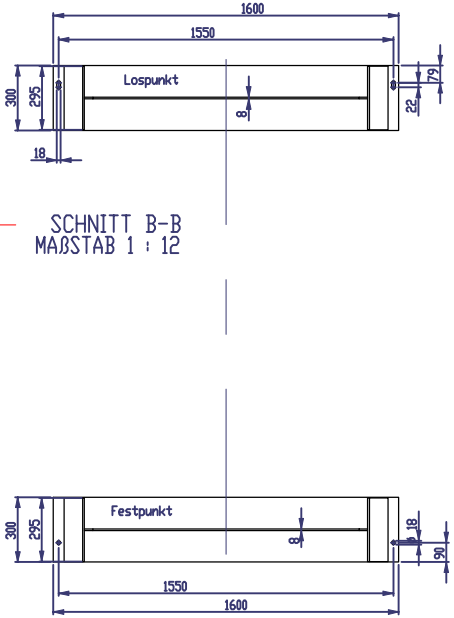

SCHNITT B-B
MAßSTAB 1 : 12

SCHNITT A-A
MAßSTAB 1 : 12

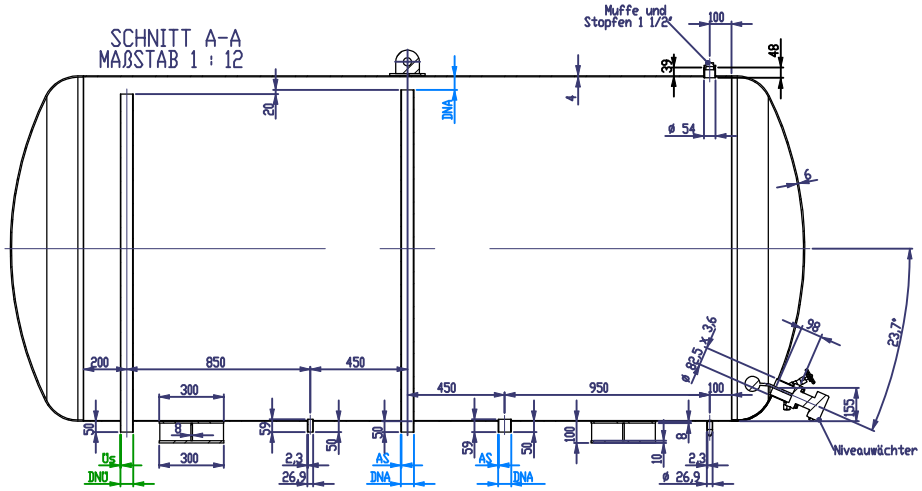

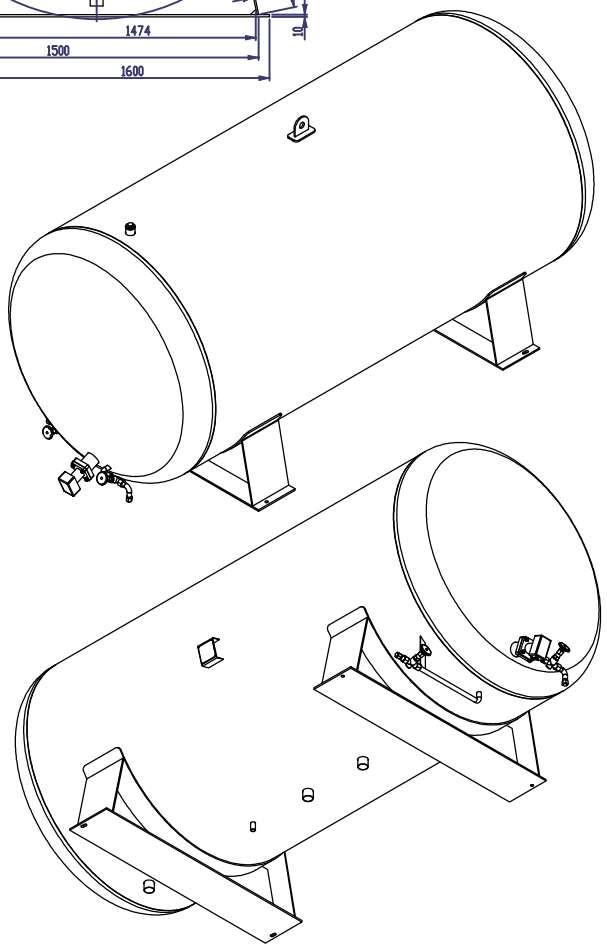

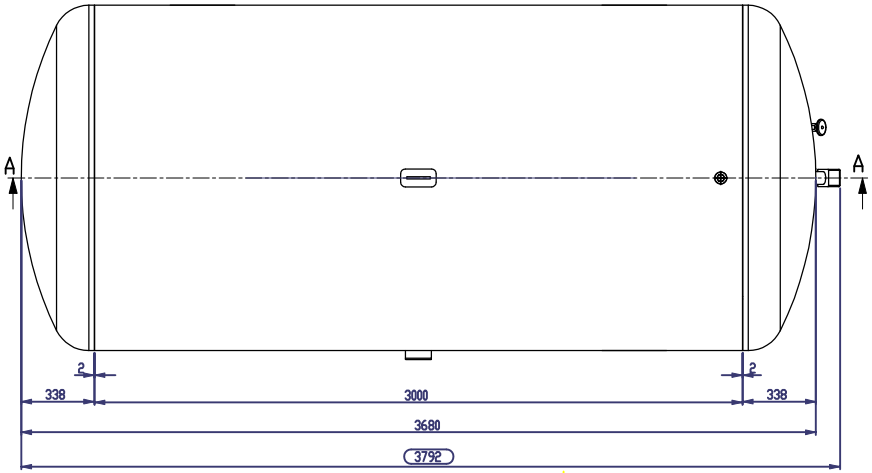

Nennleistung (kW)	DNA (mm)	As (mm)	DNU (mm)	Us (mm)
100	26,9	2,3	48,3	2,6
600	33,7	2,6	48,3	2,6
900	42,4	2,6	48,3	2,6
1200	48,3	2,6	48,3	2,6
2400	60,3	2,9	60,3	2,9
6000	76,1	2,9	76,1	2,9
12000	88,9	3,2	88,9	3,2
24000	114,3	3,6	114,3	3,6
35000	168,3	4,5	168,3	4,5

Ascentec GmbH
Wiesloch heaters & heating solutions
Opelstraße 27
D-68789 St. Leon-Rot
Tel. +49 (6227) 358 084-0
Fax +49 (6227) 358084-9
e-mail info@ascentec.de
www.ascentec.de

Type / Typ	ET - H 16000
Serial No. / Fabrik Nr.	
Year of Manufacture / Baujahr	
Perm. Working Temp. / Zul. Betriebstemp.	300 °C
Perm. Work. Pressure / Zul. Betriebsdruck	0,5 bar(g)
Capacity / Inhalt	6980 L
Medium	

Berechnungsüberdruck = 2 bar
design pressure

Toleranzen DIN ISO 8015
Form- und Lagetoleranz DIN ISO 1101
Allgemeintoleranz DIN ISO 2768-mK

Verkehrsflächen DIN ISO 13715
Biegen nach DIN 6935
Oberflächen DIN EN ISO 1302

Rohrleib — Inhalt: ca. 6980 ltr. — Gewicht: ca. 940 kg

2012	Datum	Name	
Zeichn.	10. 04.	Lac	
Gepr.			
Norm			
CAD NM	A1		

Ausdehnungsbehälter
expansion vessel
Typ / type : ET-H 16000

Ascentec GmbH
Wiesloch heaters & heating solutions
Schalenmarke nach DIN 6935 beachten

ET - 00687 - 1 - A

Blatt 1 / 1 B

Gezeichnet: — Geprüft: —

Nr.	Änd.	Änderungsbl.	Datum	Name	Bemerkungen